TEAM DURANGO DEX410 SETUP SHEET

セットアップシート V2.1J

DRIVER ドライバー	A .Morii	DATE 日付	2011:10.16
EVENT イベント名	Kinki CUP R1	TRACK サーキット	RC PARK GOJO
AIR TEMP 気温	°		
TRACK SIZE コースサイズ		SURFACE 路面	
TRACTION LEVEL トラクションレベル	Good	CONDITIONS コンディション	

FRONT フロント

RIDE HEIGHT 車高	21.0 mm
CAMBER ANGLE キャンバー角	-1.0 °
CASTOR ANGLE キャスター角	Kit Standard °
TOE IN/OUT トー角	+/- -1.0 °
DIFF. OIL デフオイル	トゲン 7000 .wt
SWAY BAR スタビライザー	None mm
SWAY BAR LINK スタビライザーリンク	mm
NOTES メモ	アルミダンパーステー

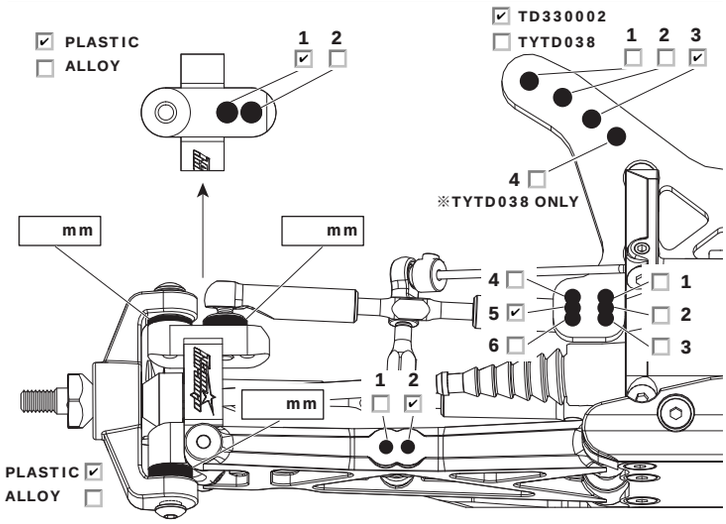

REAR リア

RIDE HEIGHT 車高	21.0 mm
CAMBER ANGLE キャンバー角	-1.0 °
DIFF. OIL デフオイル	トゲン 3000 .wt
SWAY BAR スタビライザー	1.5mm mm
SWAY BAR LINK スタビライザーリンク	18.0 mm
WISHBONE DROOP ドループ	mm
NOTES メモ	

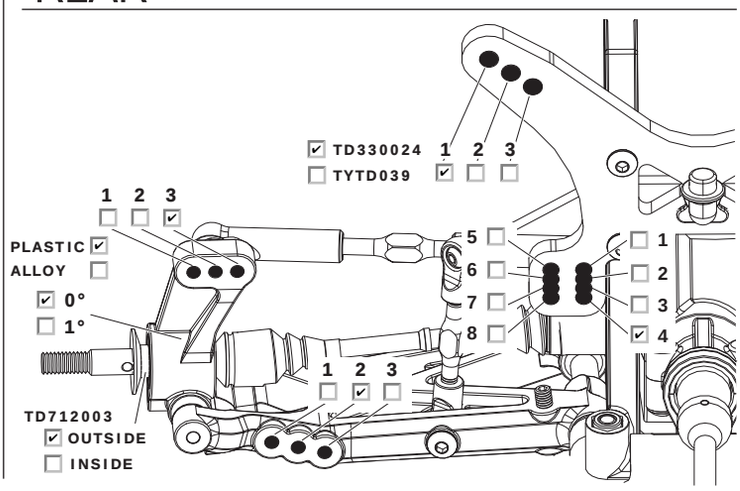

FRONT SHOCKS
フロント ショック

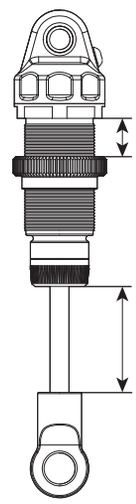

NORMAL	☑
MOS COAT	☐
BIG BORE	☐
SPRINGS スプリング	Dark Blue(65gf/mm)
REBOUND リバウンド	
PRELOAD プリロード	mm
OIL WT. ショックオイル	アソシ 40 cST
PISTON ピストン	ブラック
LENGTH シャフト長	25.0 mm
NOTES メモ	MOSコート

REAR SHOCKS HINTEN DÄMPFER
ARRIÈRE AMORTISSEURS リアショック

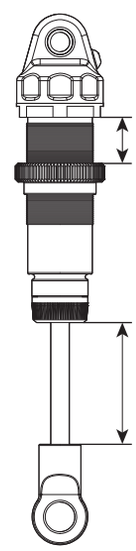

NORMAL	☑
MOS COAT	☐
BIG BORE	☐
SPRINGS スプリング	Light Red(36gf/mm)
REBOUND リバウンド	
PRELOAD プリロード	mm
OIL WT. ショックオイル	アソシ 30 cST
PISTON ピストン	ホワイト
LENGTH シャフト長	32.0 mm
NOTES メモ	MOSコート

MOTOR モーター	オリオン 8.5T
SPUR GEAR スパーギア	87T
PINION GEAR ピニオンギア	26T
BATTERY バッテリー	SMC C-MAX
ESC SETTINGS ESCセッティング	
BALLAST POSITION ウェイト位置	
☑ SIDES サイド	A
☐ SKIDPLATE スキッドプレート	B
☐ HIGH TRACTION ハイトラクション	C
WING ウイング	HB 160mmラウンド

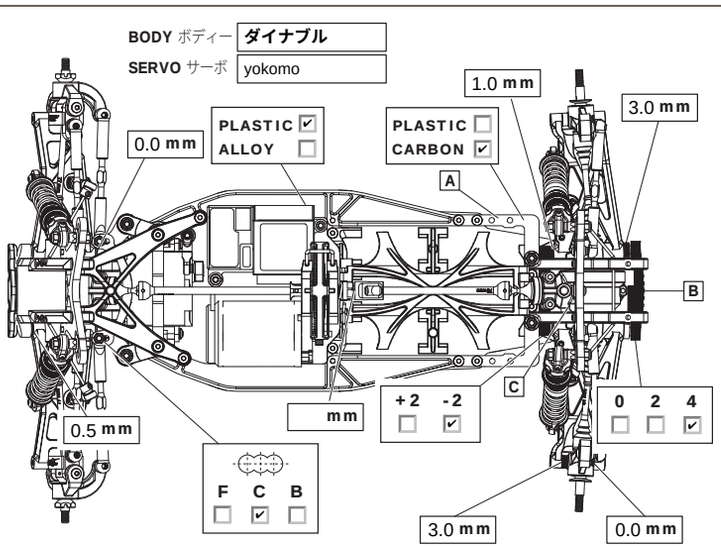

TYRES タイヤ

	FRONT	REAR
BRAND ブランド	hpi フルスロット	hpi ビームス
TREAD/COMPOUND トレッド/コンパウンド	pink	pink
INSERT インサート	ノーマル	ノーマル
WHEEL ホイール	tamita	tamiya
NOTES メモ	ホール穴 3.0mm	

RESULTS

QUALIFYING POSITION 予選結果	TQ	FINAL POSITION 決勝結果	1st
AVG. LAP 平均ラップ		BEST LAP ベストラップ	
RACE TIME レースタイム			

Team Durango SERIOUS ABOUT RACING
www.team-durango.com © Team Durango Ltd. 2009